LAYOUT IMPIANTO FOTOVOLTAICO

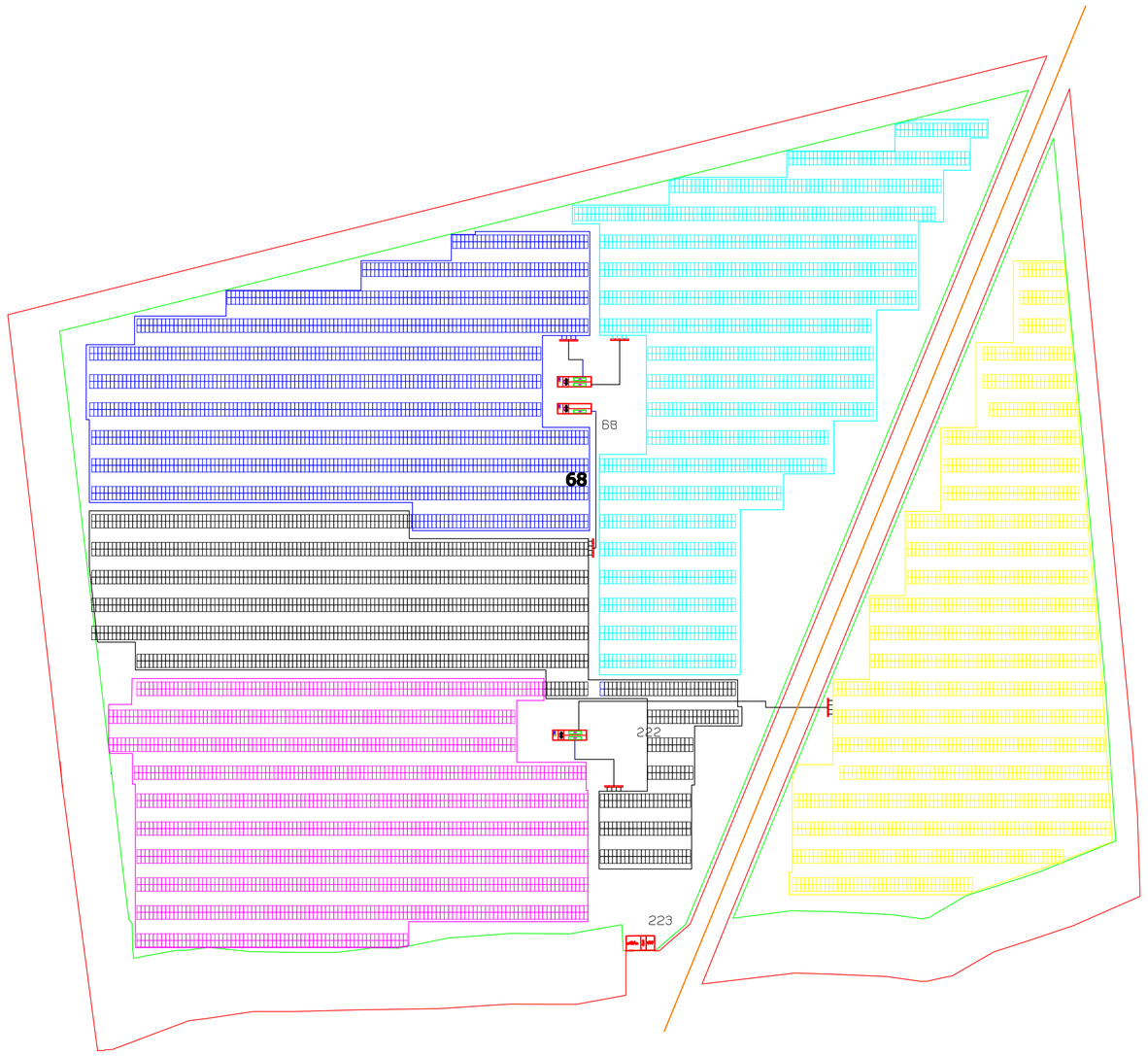

STRALCIO CATASTALE

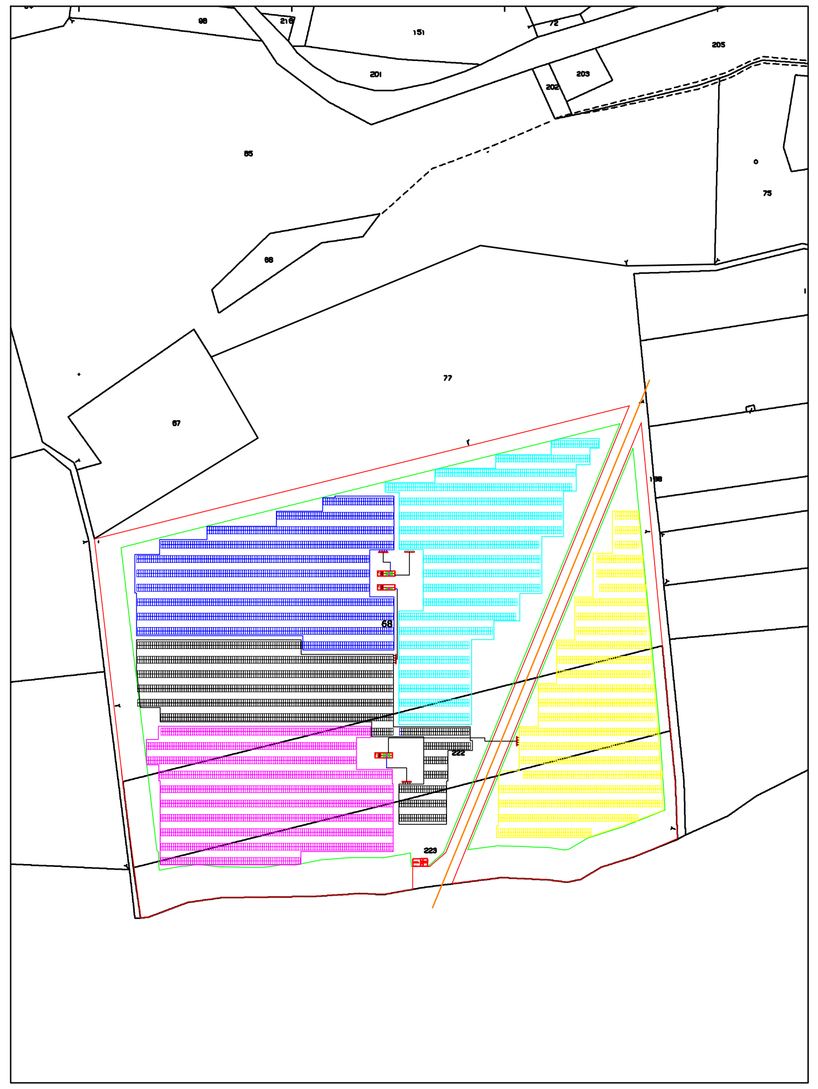

REGIONE ABRUZZO

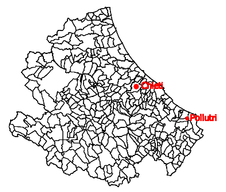

REGIONE ABRUZZO

Provincia di Chieti

22 MODULI DA 235 Wp ENERGETICA

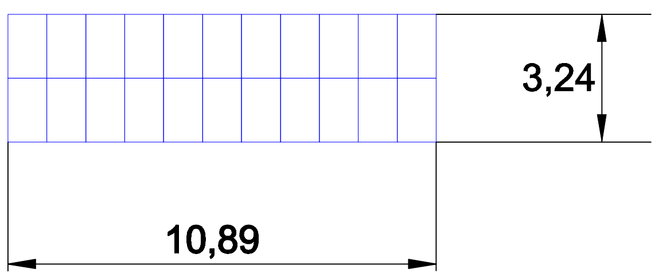

SEZIONE MODULO FOTOVOLTAICO

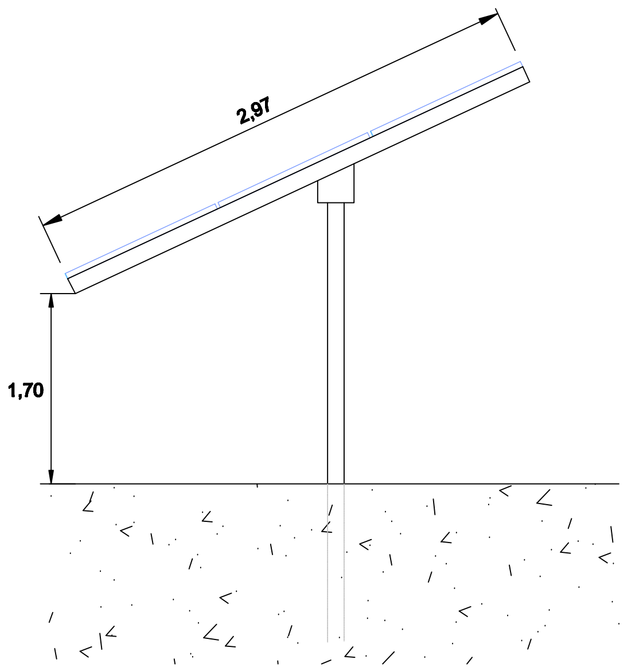

LEGENDA

- SUBCAMPO1
- SUBCAMPO2
- SUBCAMPO3
- SUBCAMPO4
- SUBCAMPO5

FURCI UNO S.R.L.

Via MARCO POLO 44/46 - 66054 VASTO (CH)

IMPIANTO FOTOVOLTAICO DA **2.316,160kWp**
denominato **"POLLUTRI"**
Sito nel Comune di Pollutri (CH)

FASE DI PROGETTAZIONE	☐ Studio di fattibilità	☐ Preliminare	☒ Definitivo	☐ Esecutivo	
ELABORATO	LAY-OUT IMPIANTO FOTOVOLTAICO				
SCALA DI RAPPRESENTAZIONE	1:1.000	***NUMERO***	T-07	***DATA***	20/01/2011

DISEGNATO	CONTROLLATO	APPROVATO	Emissione DESCRIZIONE REVISIONE	DATA	REV.

Codice identificativo commessa	Formato	Percorso file / cartella

PROGETTAZIONE	***CONSULENZE E COLLABORAZIONI***
Ing. Michele Di Stefano	Dott.ssa Donatella Micheli

FURCI UNO SRL - Via Marco Polo, 44/46 - 66054 VASTO (CH) tel.fax 0673.301278