REGIONE ABRUZZO
Provincia di Teramo
Comune di Ancarano

Procedura di verifica di assoggettabilità a V.I.A

Progetto per l'installazione di un impianto di generazione di energia elettrica a pannelli fotovoltaici da installare su terreni agricoli. Potenza nominale impianto 2,337 MWp.

Proponente: Bluinvest s.r.l.
Via Pontida n.7 - 63039 San Benedetto del Tronto (AP) - 0735 751066

Società di Consulenza: Energyservices s.r.l.
Via Pasubio 1/a - 63039 San Benedetto del Tronto (AP) - 0735 751066

PROGETTO PRELIMINARE

Tavola 2 di 2

	Inquadramento Territoriale e Urbanistico: Cartografia Tecnica e Catastale
	Quadro dei Vincoli: Cartografia
●	Stato attuale: rilievo planoaltimetrico - Piante e Sezioni
●	Stato Modificato: Layout generale impianto FV - Piante, Sezioni, Dettagli

San Benedetto del Tronto (AP), li _____

I Tecnici

Ing. Stefano Amatucci — Ing. Roberto Focaracci — Arch. Fabio Marcelli

Identificativo dell'impianto:	Impianto Fotovoltaico "Sole Ancarano"
Tipologia di Impianto:	A terra non integrato su supporti fissi
Indirizzo:	C.DA Madonna Delle Carità n. 77
Comune:	ANCARANO (TE)
CAP:	64010
Coordinate UTM:	Longitudine:13° 45' 16.57" e Latitudine:45° 50' 1.09" N
Superficie del Sito:	40.000 mq.

STATO ATTUALE
rilievo planoaltimetrico - Piante e Sezioni
scala 1:1000

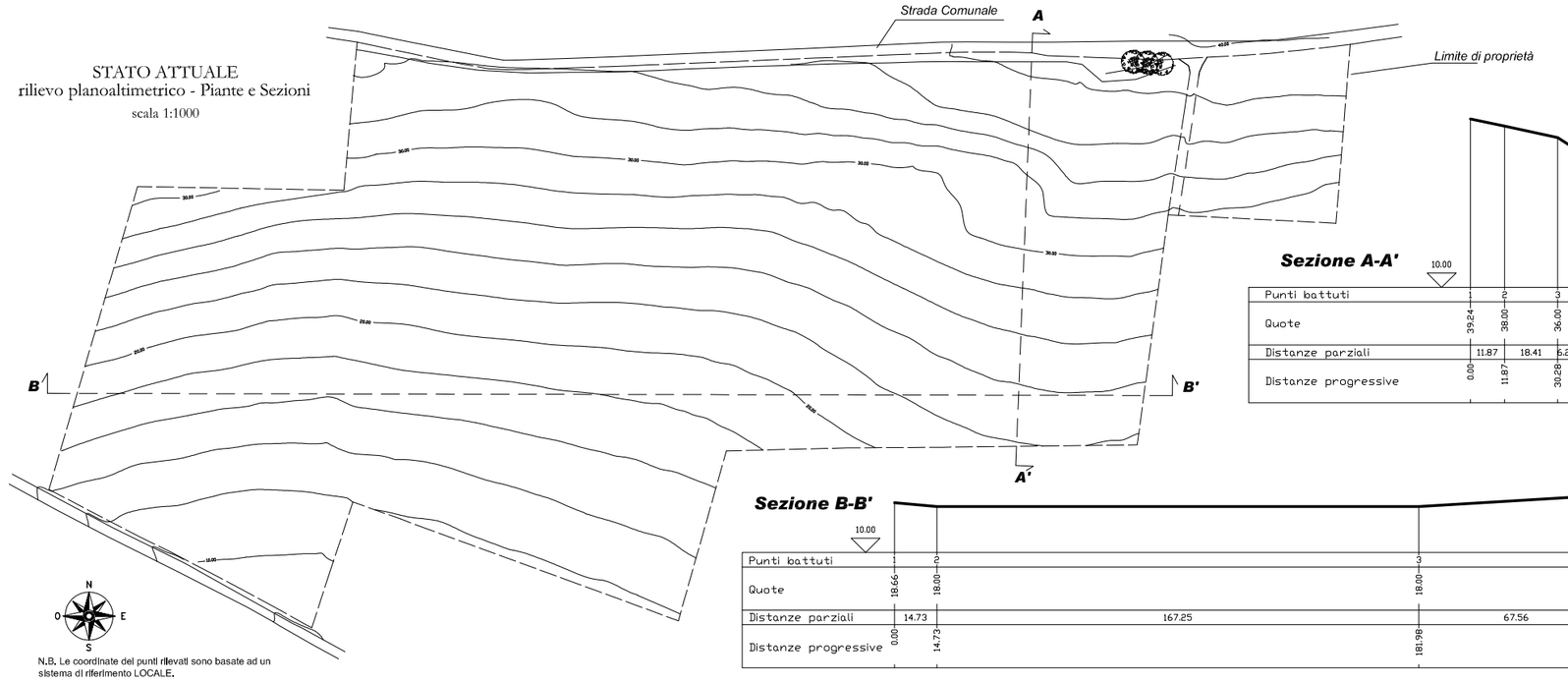

N.B. Le coordinate dei punti rilevati sono basate ad un sistema di riferimento LOCALE.

Sezione A-A'

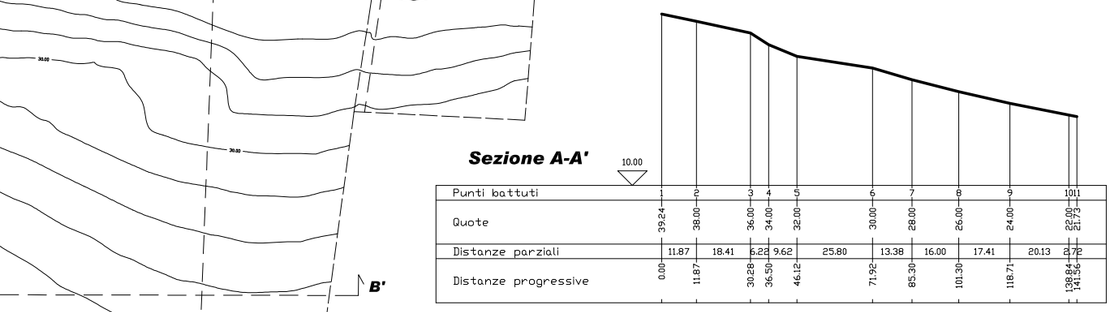

Punti battuti	1	2	3	4	5	6	7	8	9	10	11
Quote	39.24	38.00	36.00	34.00	32.00	30.00	28.00	26.00	24.00	22.00	21.73
Distanze parziali	11.87	18.41	6.28	9.62	25.80	13.38	16.00	17.41	20.13	2.70	
Distanze progressive	0.00	11.87	30.28	36.56	46.12	71.92	85.30	101.30	118.71	138.84	141.54

Sezione B-B'

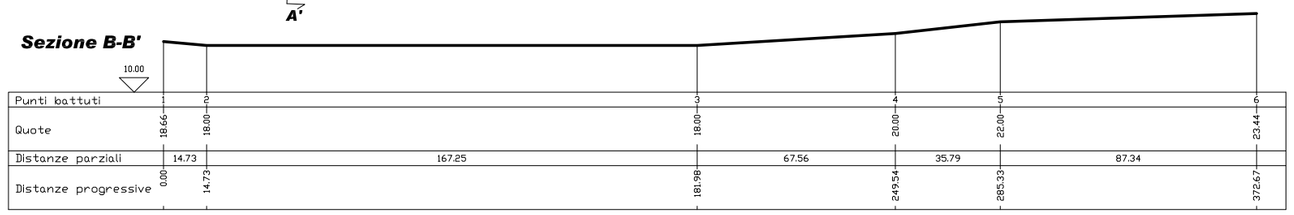

Punti battuti	1	2	3	4	5	6
Quote	18.66	18.00	18.00	20.00	22.00	23.44
Distanze parziali	14.73	167.25	67.56	35.79	87.34	
Distanze progressive	0.00	14.73	181.98	249.54	285.33	372.67

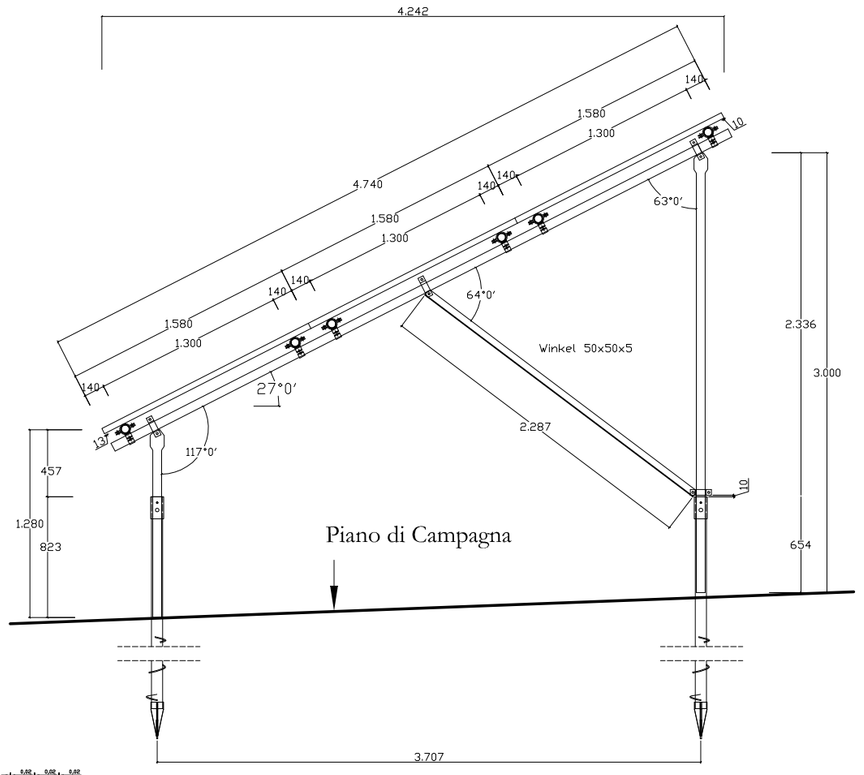

STATO MODIFICATO
Layout generale impianto FV - Piante, Sezioni, Dettagli
scala 1:1000

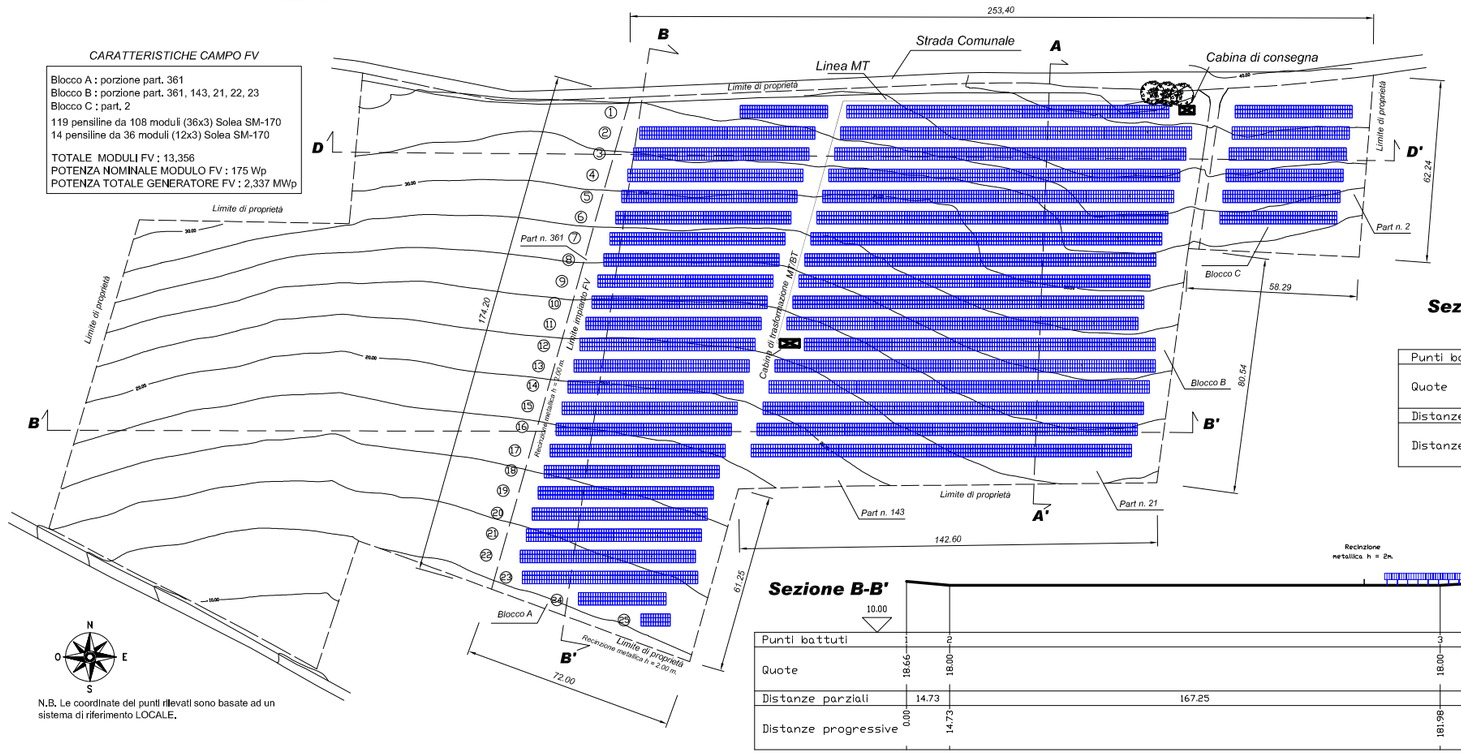

CARATTERISTICHE CAMPO FV

Blocco A : porzione part. 361
Blocco B : porzione part. 361, 143, 21, 22, 23
Blocco C : part. 2

119 pensiline da 108 moduli (36x3) Solea SM-170
14 pensiline da 36 moduli (12x3) Solea SM-170

TOTALE MODULI FV : 13.356
POTENZA NOMINALE MODULO FV : 175 Wp
POTENZA TOTALE GENERATORE FV : 2.337 MWp

N.B. Le coordinate dei punti rilevati sono basate ad un sistema di riferimento LOCALE.

Sezione A-A'

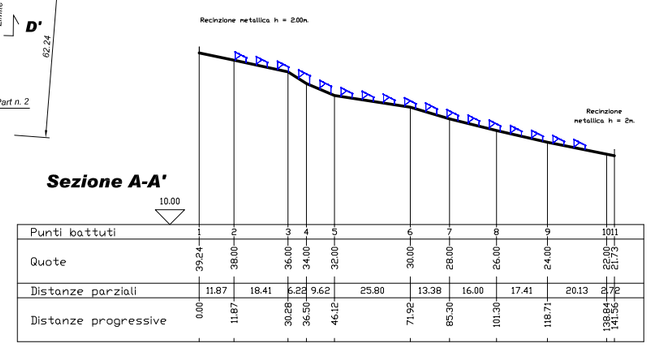

Punti battuti	1	2	3	4	5	6	7	8	9	10	11
Quote	39.24	38.00	36.00	34.00	32.00	30.00	28.00	26.00	24.00	22.00	21.73
Distanze parziali	11.87	18.41	6.28	9.62	25.80	13.38	16.00	17.41	20.13	2.70	
Distanze progressive	0.00	11.87	30.28	36.56	46.12	71.92	85.30	101.30	118.71	138.84	141.54

Sezione B-B'

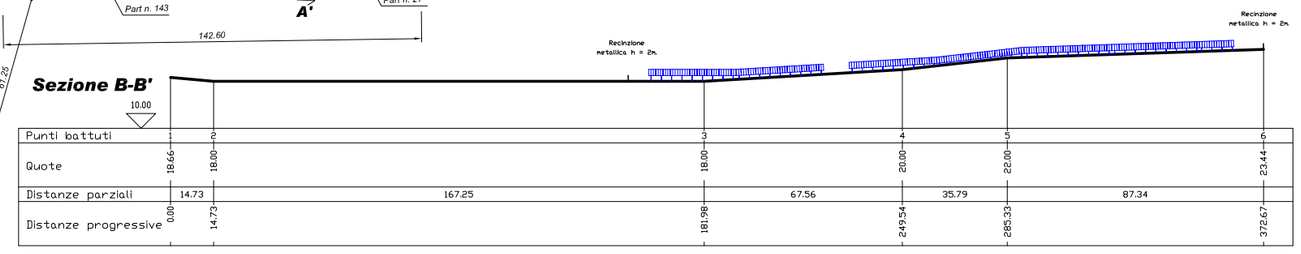

Punti battuti	1	2	3	4	5	6
Quote	18.66	18.00	18.00	20.00	22.00	23.44
Distanze parziali	14.73	167.25	67.56	35.79	87.34	
Distanze progressive	0.00	14.73	181.98	249.54	285.33	372.67

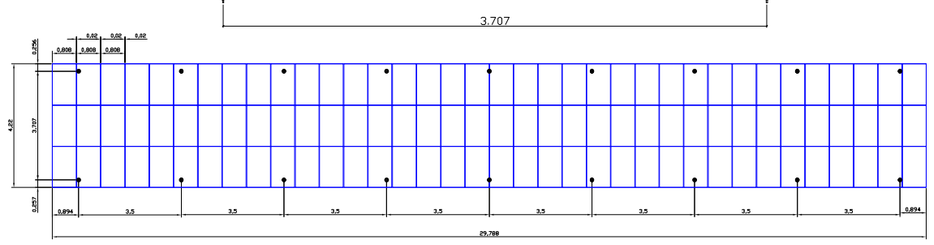

Tisch D Solea SM-170 (36x3=108 Module) 175Wp

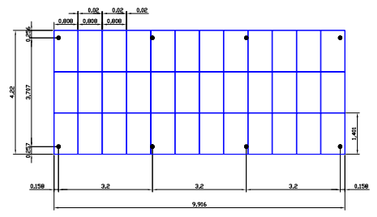

Tisch D Solea SM-170 (12x3=36 Module) 175Wp

SCALA: 1:100

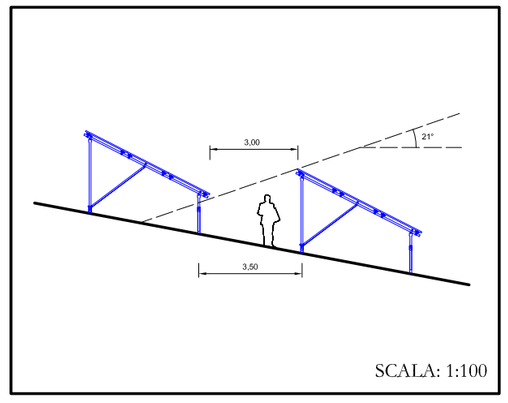

SCALA: 1:100

Dati Tecnici impianto fotovoltaico

DENOMINAZIONE IMPIANTO DI PRODUZIONE	"SOLE ANCARANO"sito in ANCARANO(TE)
DESTINAZIONE D'USO	CESSIONE TOTALE DELL'ENERGIA
TIPO IMPIANTO	NON INTEGRATO SU STRUTTURA FISSA
POTENZA TOTALE	2.337 MW
NUM. TOT. MODULI FV	13.356
TIPO MODULI FV E POTENZA NOMINALE	SOLEA SM170 – 175 Wp
NUM. TOTALE INVERTER DC/AC	318
TIPO INVERTER	KACO POWADOR 8000xi-IT
SUPERFICIE NETTA – LORDA OCCUPATA	17.050 – 40000 MQ
ENERGIA TOTALE ANNUA	3.118 MWh